LORFLAM VS

Cadre VS80 - 4 côtés
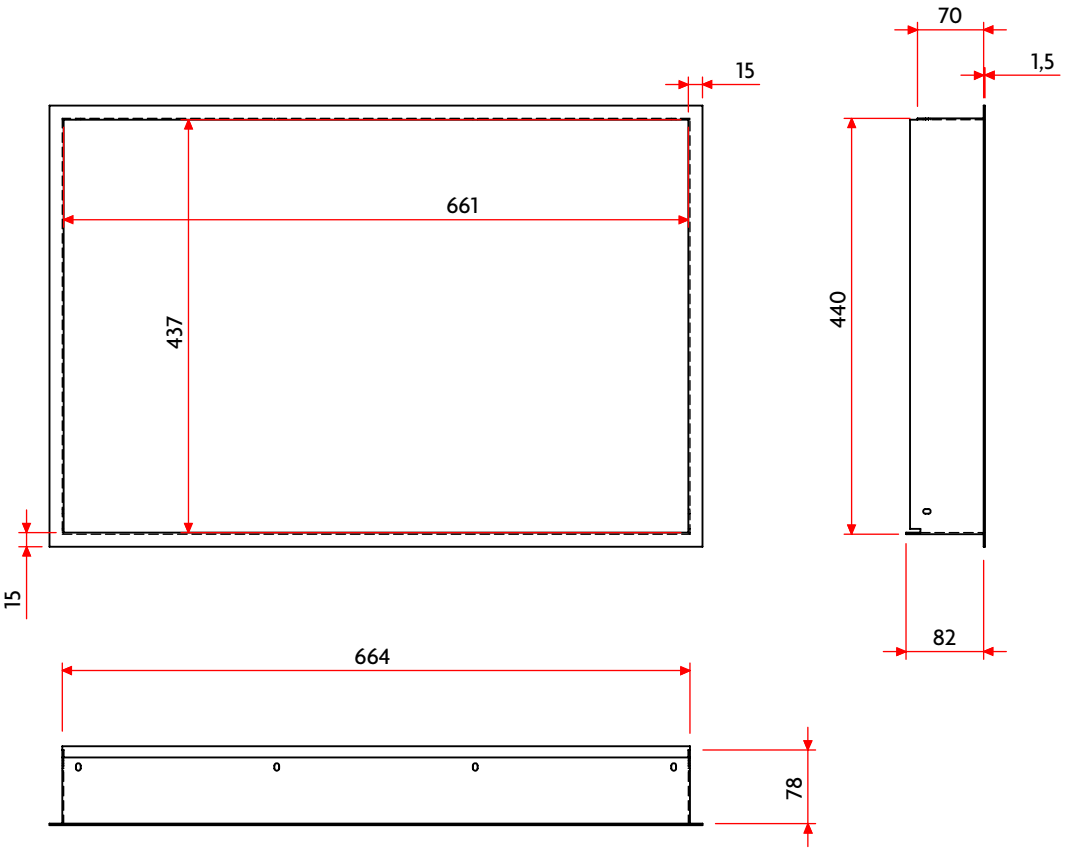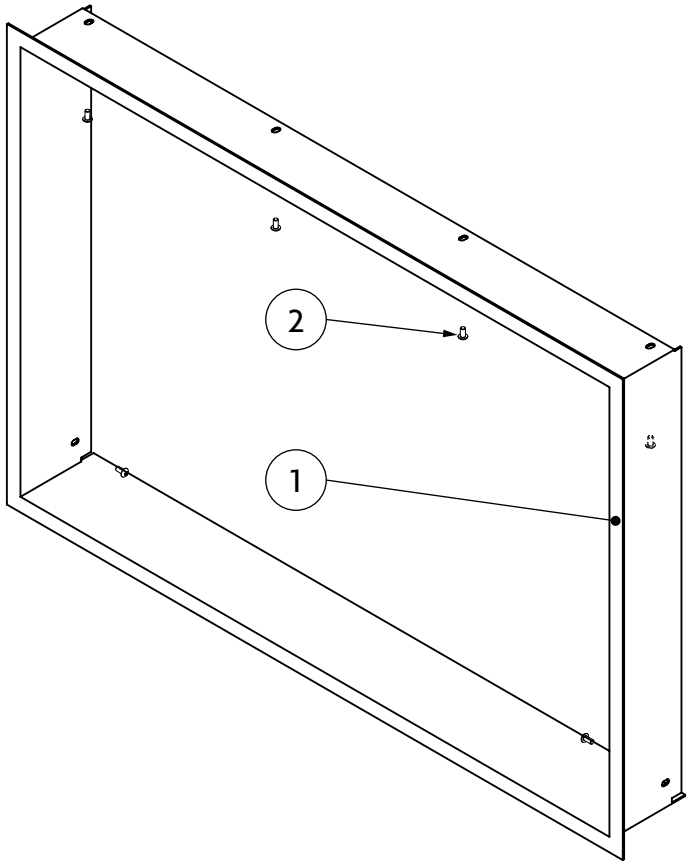
1	Cadre 4 côtés	x1
2	Vis CHC 6 pans creux Ø4	x6